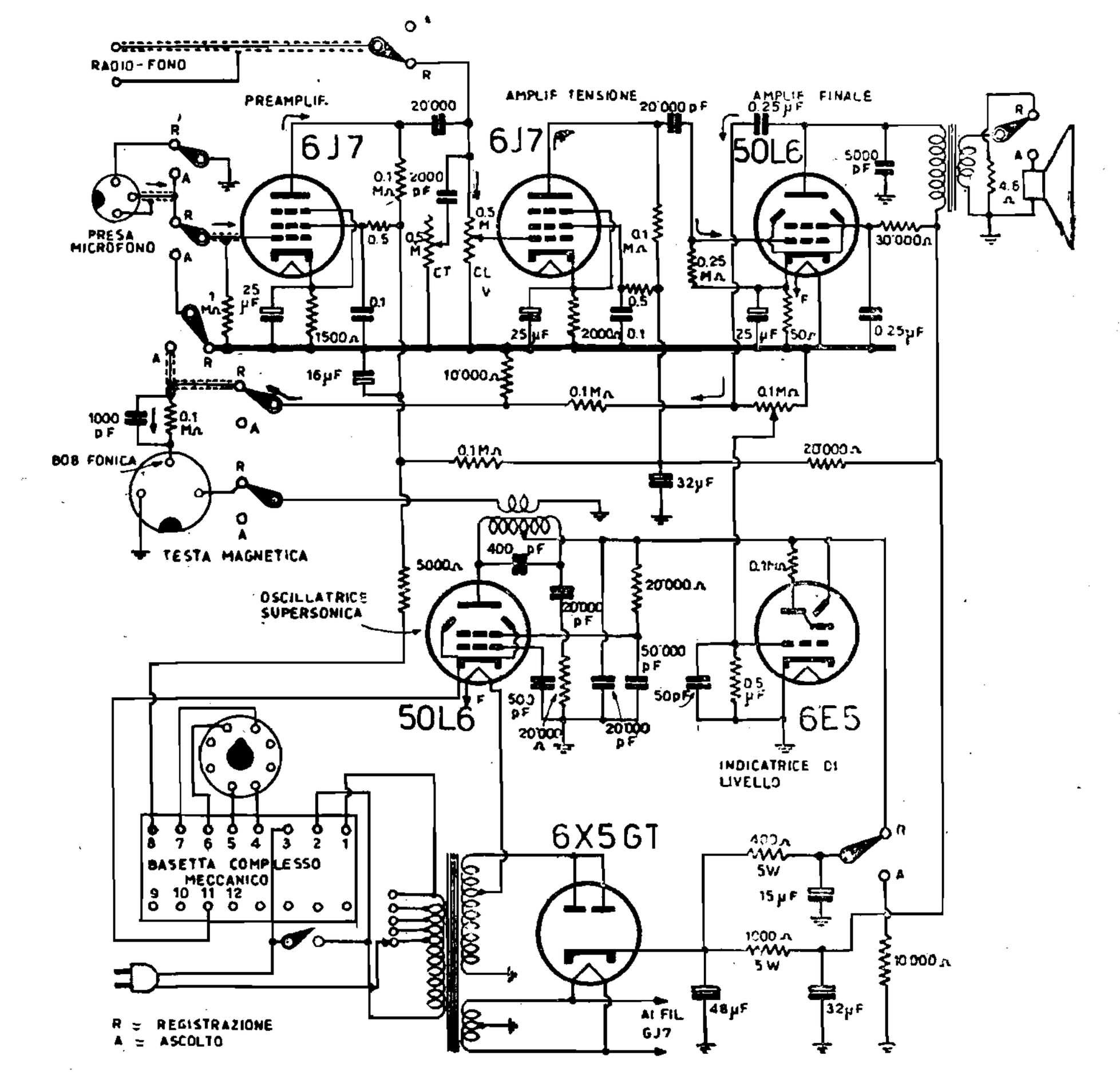
RADIO-FONO
PREAMPLIF.
6J7
20'000
AMPLIF TENSIONE
6J7
20'000 pF
AMPLIF FINALE
0.25 µF
50L6
5000 pF
4.6 Ω
PRESA MICROFONO
0.1 MΩ
2000 pF
0.5
0.5 M
CT
CL V
0.1 MΩ
0.25 MΩ
30'000Ω
1 MΩ
25 µF
1500Ω
0.1
25 µF
2000Ω
0.1
25 µF
50Ω
0.25µF
16µF
10'000Ω
0.1MΩ
0.1MΩ
1000 pF
0.1 MΩ
BOB FONICA
0.1MΩ
20'000Ω
32µF
TESTA MAGNETICA
400 pF
5000Ω
20'000Ω
OSCILLATRICE SUPERSONICA
20'000 pF
50'000 pF
500 pF
50pF
0.5 µF
50L6
20'000 Ω
20'000 pF
6E5
INDICATRICE DI LIVELLO
8 7 6 5 4 3 2 1
BASETTA COMPLESSO MECCANICO
9 10 11 12
6X5GT
400Ω 5W
15 µF
1000Ω 5W
10'000Ω
48µF
32µF
AI FIL GJ7
R = REGISTRAZIONE
A = ASCOLTO